中文

燃油 / 气锅炉

GT 430

技术和维护说明

300012874-001-C

De Dietrich

规定 CE

表格中逻列的设备符合规定CE. 设备的生产与销售同样符合欧洲标准 .

下面的证书由生产商提供 .

DÉCLARATION DE CONFORMITÉ CE
EG - VERKLARING VAN OVEREENSTEMMING
EC - DECLARATION OF CONFORMITY
EG - KONFORMITÄTSERKLÄRUNG

Fabricant/Manufacturer/Hersteller/Fabrikant	**: DE DIETRICH THERMIQUE**
Adresse/Addres/Adress	**: 57 rue de la gare**
Ville, pays Stad,Land/City,Country/Land,Ort	**: F-67580 MERTZWILLER**
déclare ici que les produit(s) suivant(s)	**: GT 430**
verklaart hiermede dat de toestel(len)	**: 8, 9, 10, 11, 12, 13, 14 éléments**
this is to declare that the following product(s)	
erklärt hiermit das die Produk(te)	
produit (s) par	**: DE DIETRICH THERMIQUE**
	: 57, rue de la Gare
	: F-67580 MERTZWILLER

répond/répondent aux directives CEE suivantes:
voldoet/voldoen aan de bepalingen van de onderstaande EEG-richtlijnen:
is/are in conformity with the following EEC-directives:
den Bestimmungen der nachfolgenden EG-Richtlinien entspricht/entsprechen:

CEE-Directive:	**92/42/CEE**	**normes appliquées, toegepaste normen:**
EEG-Richtlijn:	**92/42/EEG**	**tested and examined to the following norms:**
EEC-Directive:	**92/42/EEC**	**verwendete Normen:**
EG-Richtlinie:	**92/42/EWG**	**EN 303.2(1999), EN 304(1993)**
	90/396/CEE	**EN 303.3(1999)**
	90/396/EEG	
	90/396/EEC	
	90/396/EWG	
	73/23/CEE	**DIN EN 50165(2001) EN 50165 (1997+A1:2001)**
	73/23/EEG	**DIN EN 60335-1(2003), EN 60335-1(2002)**
	73/23/EEC	
	73/23/EWG	
	89/336/CEE	**EN 55014-1(2000+A1:2001)**
	89/336/EEG	**EN 55014-2(1997+A1:2001)**
	89/336/EEC	**EN 61000-3-2(2000),**
	89/336/EWG	**EN 61000-3-3(1995+A1:2001)**
		EN55022 classe B (1998+A1 :2000)
	97/23/CEE	**(art.3 section 3)**
	97/23/EEG	**(art. 3, lid 3)**
	97/23/EEC	**(article 3, sub 3)**
	97/23/EWG	**(Art. 3, Absatz 3)**

CE
1312

Mertzwiller, 24 septembre 2009

Wim HARBERS
Directeur des Opérations et de la
Recherche et Développement

C002721-A

目录

1 介绍 5
1.1 符号与省略 5
1.2 综述 5
1.2.1 制造厂责任 5
1.2.2 安装人员责任 5
1.2.3 使用人员责任 5
1.3 核准 6
1.3.1 标准 6
1.3.2 标准 97/23/CE 6

2 安全保护和建议 7
2.1 安全条例 7
2.1.1 火灾危险 7
2.1.2 中毒危险 7
2.1.3 燃烧器危险 7
2.1.4 物理损坏危险 7
2.2 建议和要求 7

3 技术说明 8
3.1 概括说明 8

3.2 组成部分 8
3.2.1 标准控制面板 - S3 8
3.2.2 控制器 K3 8
3.2.3 控制器 DIEMATIC-m3 9
3.2.4 控制器 B3 9
3.3 技术特性 10
3.3.1 为以下几个国家提供的锅炉：在法国，在比利时，西班牙，爱沙尼亚，卢森堡，波兰，葡萄牙，捷克 . . 10
3.3.2 为以下几个国家提供的锅炉：德国，奥地利，塞尔维亚，斯洛文尼亚 11
3.3.3 为以下几个国家提供的锅炉：瑞士 12
3.3.4 为以下几个国家提供的锅炉：俄国 13
3.3.5 为以下几个国家提供的锅炉：保加利亚，中国，塞浦路斯，丹麦，芬兰，希腊，挪威，罗马尼亚，瑞典，突尼斯 14

4 安装 15
4.1 安装人员调节 15
4.1.1 标准状态 15
4.1.2 在法国使用： 15
4.1.3 在德国使用 16
4.2 装箱单 16
4.3 安装 17
4.3.1 主要尺寸 17
4.3.2 锅炉的安装位置 18
4.3.3 通风 19
4.4 示例系统 20
4.5 水力系统管路的连接 21
4.5.1 供热循环的水利接口 21
4.5.2 安全阀 22
4.5.3 生活热水水力系统的连接 22
4.6 系统注水 23
4.7 排污 23
4.8 连接直接烟囱 24
4.8.1 确定烟道尺寸 24
4.8.2 烟囱的连接 24
4.9 连接燃气或油 25

4.10 电路 25

5 调试运行 26

6 停止 26

6.1 预防长时间停炉造成的问题 26
6.2 预防停炉维护时的冻结危险 26

7 检查及维护 27

7.1 系统维护 27
7.1.1 水力系统 27
7.1.2 排放 27
7.2 安装锅炉铭牌 27
7.3 锅炉的维护 28
7.3.1 烟道循环 28
7.3.2 炉体维护 28
7.3.3 安放扰流片 29
7.3.4 清洗烟箱 30
7.3.5 化学清洗 30
7.4 外面板的清洁 31
7.5 维护燃烧机 31

8 配件 - GT 430 32

1 介绍

1.1 符号与省略

注意危险
小心设备受损 . 人员及设备安全警示 .

特别提示
维持舒适性的特别提示 .

参考其他说明书
参照本手册或其它手册 .

DHW: 生活热水

1.2 综述

BL150 - BL500 系列水箱是由法国德地氏公司 (DE DIETRICH) 生产的一款高质量的产品 , 为了保证合理高效的使用该系列产品 , 我们特别建议您详细阅读下面各项说明 , 相信您会对该产品的性能十分满意 .

- 请将产品说明书保存在靠近设备的妥善位置 .
- 公司 De Dietrich Thermique SAS 从对产品质量考虑 , 一直在做产品更新 . 因此公司保留对产品技术参数的修改权 .

1.2.1 制造厂责任

- De Dietrich Thermique SAS 对在以下情况下出现的质量问题不负责保修 :
  - 不正确使用设备 ,
  - 对设备维护不当 ,
  - 不正确安装设备

1.2.2 安装人员责任

安装人员负责安装整个系统及设备第一次运行 . 安装人员必须遵循以下规定 :

- 仔细阅读并遵守随设备提供的操作指南 ,
- 在安装系统时遵守各项相关法律规定 ,
- 进行第一次运行并检查所有需要检查的部位

当系统交付给使用者时 , 安装人员要特别提醒使用人员以下几点 :

- 系统的安全 ,
- 锅炉及系统的使用方法 ,
- 维护的周期 .

1.2.3 使用人员责任

为了保证您的设备以最理想的状态运行 , 我们强烈建议您遵循以下规定 :

- 仔细阅读并遵守随设备提供的操作指南 .
- 以下情况请致电给专业人士 :
  - 在安装系统时遵守各项相关法律规定
  - 在进行第一次运行时
  - 对系统和设备进行改动
  - 进行必要的检测和维护
- 请安装人员详细解释已经安装的系统 .

1.3 核准

1.3.1 标准

CE 标志的编号 : 1312 AQ 951 (标准):
在法国 , 德国 , 奥地利 , 在比利时 , 西班牙 , 意大利 , 卢森堡 , 波兰 , 葡萄牙 , 捷克 , 斯洛文尼亚 , 瑞士 .

CE 标志的编号 : 1312 AQ 952 (外贸出口):
保加利亚 , 中国 , 芬兰 , 希腊 , 爱尔兰 , 约旦 , 黎巴嫩 , 挪威 , 罗马尼亚 , 俄国 , 叙利亚 , 突尼斯 , 土耳其 .

1.3.2 标准 97/23/CE

对于工作温度低于或等于 110° C 的燃气或燃油锅炉 , 以及工作压力低于或等于 10 bar 的生活热水水箱 ; 按照规定中的第 3.3 条款是不能得到 CE 标志 , 也不能参照 97/23/CEE 标准认证的 .

而德地氏的锅炉和生活热水水箱符合 97/23/CE 标准的 3.3 条款,并同时符合90/396/CEE;92/42/CEE;2006/95/CE;2004/108/CE 等条款 , 因此获得了 CE 标志 .

2 安全保护和建议

2.1 安全条例

⚠ 要保证设备具有良好的工作性能，必须严格遵照此说明书的要求进行操作 .

⚠ 只有专业的人员才能够对设备和系统进行维修或调试 .

⚠ 在与原用途不相符或在没有允许的情况进行改动引起的系统或设备损害，制造厂商不负责任 .

⚠ 在对锅炉进行所有的介入前，请关闭锅炉的电源 .

⚠ 按照规定连接电源：火线 (L), 零线 (N), 地线 ⏚.

⚠ 照顾儿童，远离锅炉 .

2.1.1 火灾危险

⚠ 安装锅炉的房间或者锅炉附近，禁止储存易燃和易爆的物质 .

⚠ 在燃气泄露的情况下，不要使用任何明火，不要吸烟，不用按动任何电路的接触器 (电铃，电梯，马达，电灯等 ...).

1.切断锅炉的燃气阀门
2.打开所有窗户
3.熄灭所有火焰
4.离开那个区域
5.联系专业人员
6.联系设备供应商

2.1.2 中毒危险

⚠ 不允许堵塞房间的空气进气口 (局部堵塞也不允许).

⚠ 锅炉的烟气出现溢漏时
1.关闭设备
2.打开所有窗户
3.离开那个区域
4.联系专业人员

2.1.3 燃烧器危险

⚠ 设备出现以下情况：

- 烟道的温度高于 60 ° C
- 散热器的温度达到 95 ° C
- 生活热水的温度达到 65 ° C

2.1.4 物理损坏危险

⚠ 不要在锅炉附近囤积氯化物或含氟的物质 .

⚠ 将设备安装在防冻的房间内 .

⚠ 不要疏忽设备的维护：联系一位专业的保养人员，或签署一份年度的维护合同 .

2.2 建议和要求

- 确定水力系统已经注水,并符合运行系统的压力要求.
- 使设备一直处于易接近的位置 .
- 避免排空系统 .
- 让锅炉始终处于通电的状态，以保证夏季模式或防冻的正常运作：
  - 水泵防抱死功能
  - 防冻保护
  - 配有阳极钛防止水箱锈蚀

3 技术说明

3.1 概括说明

GT 430 系列锅炉是一种可以连接承压的水系统,烟道,已经配备自主式的燃气燃油燃烧机的锅炉 .

3.2 组成部分

3.2.1 标准控制面板 - S3

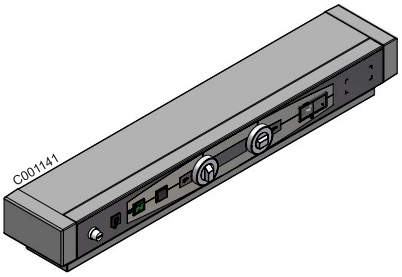

配备标准面板
面板包括调节元件 , 可以控制和保护锅炉自主运行 . 没有自动控制设备 .

标准控制器可以连接锅炉房内的控制柜 .
这个控制柜可装配调节器 .

3.2.2 控制器 K3

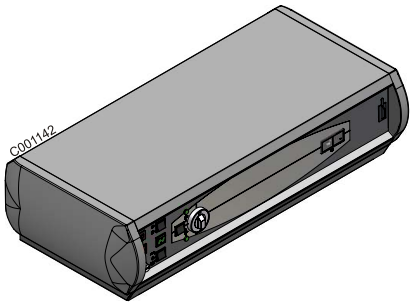

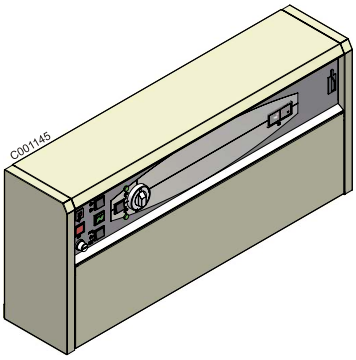

可安装的面板
面板包括控制元件 , 可以控制和保护锅炉自主运行 ..

K3型控制面板可以作为2到10联机系统的从属锅炉,受一台配备了 ""DIEMATIC-m3""" 控制器的面板控制 .

侧装控制面板

侧面固定的 K3 型控制器同时可供选择 .

3.2.3 控制器 DIEMATIC-m3

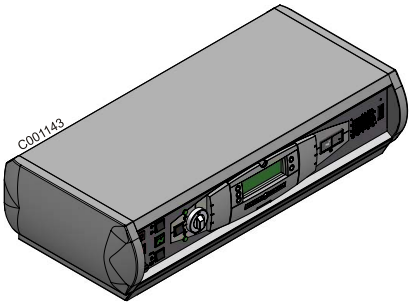

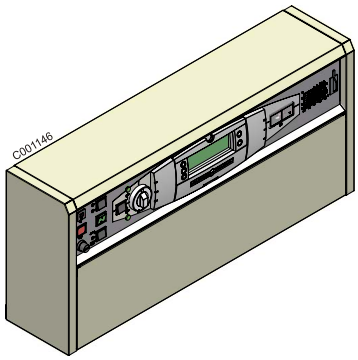

可安装的面板

带有数字显示器的程序电子控制面板 , 包括调节部件可以控制和保护锅炉自主运行 ..
DIEMATIC-m3 型控制器集成了一个按照室外温度工作的调节器 .

DIEMATIC-m3型控制器可以,使装配了该控制器的锅炉做为 2 到 10 台联机锅炉的主锅炉 .

其他锅炉 (1 到 9) 必须安装一个 "K3" 控制面板 .

侧装控制面板

侧面固定的 DIEMATIC-m3 型控制器同时可供选择 .

3.2.4 控制器 B3

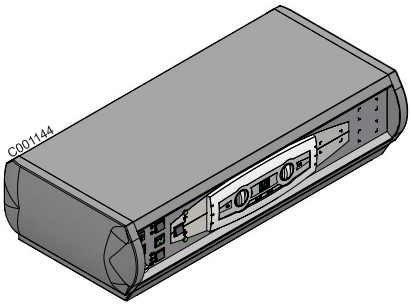

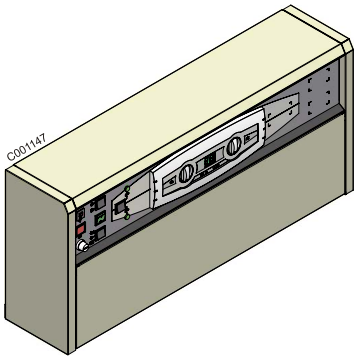

可安装的面板

带有数字显示器的程序电子控制面板 , 包括调节部件可以控制和保护锅炉自主运行 ..

这个控制面板可以实现生活热水优先 .

侧装控制面板

侧面固定的 B3 型控制器同时可供选择 .

3.3 技术特性

3.3.1 为以下几个国家提供的锅炉: 在法国, 在比利时, 西班牙, 爱沙尼亚, 卢森堡, 波兰, 葡萄牙, 捷克

使用条件 :

最大运行压力 : 6 bar

温控开关调节范围 : 30 到 90°C

设定运行的最高温度 : 100 鸸

安全限温器 : 110 鸸

锅炉			GT 430-8	GT 430-9	GT 430-10	GT 430-11	GT 430-12	GT 430-13	GT 430-14
使用功率		kW	250-310	310-370	370-430	430-495	495-570	570-645	645-700
输入功率		kW	271-339	336-404	402-470	465-538	563-620	618-701	699-760
片数			8	9	10	11	12	13	14
水容量		l	366	409	452	495	538	581	624
水系统阻力	ΔT = 10K	mbar	19	32	50	68	93	125	150
	ΔT = 15K		11	18	26	31	41	55	70
	ΔT = 20K		5	8	13	18	24	31	37
锅炉背压 , 当烟道出口处抽力 = 0		mbar	0.57	0.73	0.96	1.2	1.57	2.0	2.5
烟气温度 (1) (3)		°C	200	200	200	200	200	200	200
燃气质量流量 (1) (2)	油	kg/h	516	615	716	823	947	1071	1163
	燃气		568	677	789	906	1043	1180	1280
燃烧室	燃烧室直径	mm	530	530	530	530	530	530	530
	燃烧室宽度	mm	638	638	638	638	638	638	638
	燃烧室深度	mm	1183	1343	1503	1663	1823	1983	2143
	体积	m^3	0.310	0.354	0.396	0.439	0.481	0.523	0.565
停机热损 (4)	ΔT = 50K	W	580	600	640	740	780	870	870
净重		kg	1802	2072	2238	2454	2638	2880	3057

1 mbar = 10 mm 水柱 = 10 daPa

这个值是强制的,为了让锅炉更好的工作,需要控制炉膛背压 .

(1) 正常状态 (锅炉功率为高功率).

(2) CO_2 = 当使用家用燃料油时 13%，当使用天然气时 9.5%.

(3) 锅炉温度 : 80 ° C.
环境温度 : 20 ° C.

(4) 停机损失符合现行标准 (EN 303/304).

3.3.2 为以下几个国家提供的锅炉 : 德国 , 奥地利 , 塞尔维亚 , 斯洛文尼亚

使用条件 :

最大运行压力 : 6 bar

温控开关调节范围 : 30 到 90°C

设定运行的最高温度 : 120 鸕

安全限温器 : 110 鸕 (1)

锅炉			GT 430-8	GT 430-9	GT 410-10	GT 430-11	GT 430-12	GT 430-13	GT 430-14
使用功率		kW	220-265	265-315	315-365	365-425	425-485	485-550	550-615
输入功率		kW	236-288	285-342	339-396	392-460	457-525	522-594	592-665
片数			8	9	10	11	12	13	14
水容量		l	366	409	452	495	538	581	624
水系统阻力	Δ T = 10K	mbar	11	20	31	47	66	88	111
	Δ T = 20K		4	6	8	14	17	23	28
锅炉背压 , 当烟道出口处抽力 = 0		mbar	0.4	0.55	0.68	0.9	1.1	1.5	1.8
烟气温度 (1) (3)		°C	180	180	180	180	180	180	180
燃气质量流量 (1) (2)	油	kg/h	450	530	610	710	810	910	1020
	燃气		470	555	640	745	850	955	1070
燃烧室	燃烧室直径	mm	530	530	530	530	530	530	530
	燃烧室宽度	mm	638	638	638	638	638	638	638
	燃烧室深度	mm	1183	1343	1503	1663	1823	1983	2143
	体积	m^3	0.310	0.354	0.396	0.439	0.481	0.523	0.565
待机热损耗 * (3)	Δ T = 50K	%	0.17	0.15	0.14	0.12	0.11	0.11	0.10
净重		kg	1802	2072	2238	2454	2638	2880	3057

* 待机热损耗 : 燃烧器停机时发出的热量总和为锅炉安装功率的 %, 当锅炉平均温度和室内温度的差为 50K 时 .

1 mbar = 10 mm 水柱 = 10 daPa

这个值是强制的,为了让锅炉更好的工作,需要控制炉膛背压 .

(1) 正常状态 (锅炉功率为高功率).

(2) CO_2 = 当使用家用燃料油时 13%，当使用天然气时 9.5%.

(3) 环境温度 : 20 ° C.

3.3.3 为以下几个国家提供的锅炉 : 瑞士

使用条件 :

最大运行压力 : 6 bar

温控开关调节范围 : 30 到 90°C

设定运行的最高温度 : 120 鸸

安全限温器 : 110 鸸

锅炉			GT 430-8	GT 430-9	GT 410-10	GT 430-11	GT 430-12	GT 430-13	GT 430-14
使用功率		kW	180-224	212-264	252-312	305-400	365-470	425-530	475-580
输入功率		kW	196-244	231-287	274-340	332-435	397-511	462-576	517-631
片数			8	9	10	11	12	13	14
水容量		l	366	409	452	495	538	581	624
水系统阻力 (1)	Δ T = 10K	mbar	10	16	26	44	63	84	103
	Δ T = 15K		6	9	14	20	28	37	48
	Δ T = 20K		3	4	7	12	16	21	25
锅炉背压 , 当烟道出口处抽力 = 0 (1)		mbar	0.3	0.45	0.6	0.8	1.1	1.3	1.5
烟气温度 (1) (3)		°C	160	160	160	170	170	170	170
燃气质量流量 (1) (2) (4)	油	kg/h	373	439	520	665	781	880	963
	燃气		410	483	572	732	860	969	1061
燃烧室	燃烧室直径	mm	530	530	530	530	530	530	530
	燃烧室宽度	mm	638	638	638	638	638	638	638
	燃烧室深度	mm	1183	1343	1503	1663	1823	1983	2143
	体积	m^3	0.310	0.354	0.396	0.439	0.481	0.523	0.565
待机热损耗 *	Δ T = 50K	%	0.2	0.17	0.16	0.12	0.11	0.11	0.10
净重		kg	1802	2072	2238	2454	2638	2880	3057

* 待机热损耗 : 燃烧器停机时发出的热量总和为锅炉安装功率的 %, 当锅炉平均温度和室内温度的差为 50K 时 .

1 mbar = 10 mm 水柱 = 10 daPa

这个值是强制的,为了让锅炉更好的工作,需要控制炉膛背压 .

(1) 正常状态 (锅炉功率为高功率).

(2) CO_2 = 当使用家用燃料油时 13%，当使用天然气时 9%.

(3) 环境温度 : 20 ° C.

(4) 依照 DIN 4705 Teil 1.

3.3.4 为以下几个国家提供的锅炉 : 俄国

使用条件 :

最大运行压力 : 6 bar

温控开关调节范围 : 40 到 85°C

设定运行的最高温度 : 100 鸕

安全限温器 : 110 鸕

锅炉			GT 430-8	GT 430-9	GT 410-10	GT 430-11	GT 430-12	GT 430-13	GT 430-14
使用功率		kW	300-357	357-419	419-481	481-543	543-605	605-667	667-729
输入功率		kW	329-394	392-462	461-532	526-597	595-667	659-731	727-798
片数			8	9	10	11	12	13	14
水容量		l	366	409	452	495	538	581	624
水系统阻力 (1)	Δ T = 10K	mbar							
	Δ T = 15K		14.7	20.8	28.2	36.9	47.0	60.0	75.2
	Δ T = 20K								
锅炉背压 , 当烟道出口处抽力 = 0 (1)		mbar	0.92	1.30	1.59	2.05	2.04	2.15	3.06
烟气温度 - 环境温度 (1) (3)		K	<190	<190	<190	<190	<190	<190	<190
燃气质量流量 (1) (2)	油	kg/h	600	710	810	910	1020	1120	1220
	燃气		630	740	850	960	1070	1170	1280
燃烧室	燃烧室直径	mm	530	530	530	530	530	530	530
	燃烧室宽度	mm	638	638	638	638	638	638	638
	燃烧室深度	mm	1183	1343	1503	1663	1823	1983	2143
	体积	m^3	0.310	0.354	0.396	0.439	0.481	0.523	0.565
停机热损 (3)	Δ T = 50K	W	315	358	413	451	494	505	555
净重		kg	1802	2072	2238	2454	2638	2880	3057

1 mbar = 10 mm 水柱 = 10 daPa

这个值是强制的,为了让锅炉更好的工作,需要控制炉膛背压 .

(1) 正常状态 (锅炉功率为高功率).

(2) CO_2 = 当使用家用燃料油时 13%，当使用天然气时 9.5%.

(3) 环境温度 : 20 ° C.

3.3.5 为以下几个国家提供的锅炉: 保加利亚, 中国, 塞浦路斯, 丹麦, 芬兰, 希腊, 挪威, 罗马尼亚, 瑞典, 突尼斯

使用条件 :

最大运行压力 : 6 bar

温控开关调节范围 : 40 到 85°C

设定运行的最高温度 : 100 鸕

安全限温器 : 110 鸕

锅炉			GT 430-8	GT 430-9	GT 410-10	GT 430-11	GT 430-12	GT 430-13	GT 430-14
使用功率		kW	300-390	390-450	450-540	540-600	600-670	670-720	720-780
输入功率		kW	337-438	438-505	505-606	606-674	674-752	752-808	808-876
片数			8	9	10	11	12	13	14
水容量		l	366	409	452	495	538	581	624
水系统阻力 (1)	Δ T = 10K	mbar	37	55	86	105	136	161	204
	Δ T = 15K		20	27	37	47	62.5	78.5	110
	Δ T = 20K		9.5	13.5	22.5	27	33.5	40	54
锅炉背压 , 当烟道出口处抽力 = 0 (1)		mbar	1.1	1.5	2.0	2.5	2.5	2.5	3.5
烟气温度 (1) (3)		°C	220	220	220	220	220	220	220
燃气质量流量 (1) (2)	油	kg/h	650	750	900	1000	1116	1200	1450
	燃气		700	810	972	1080	1207	1297	1405
燃烧室	燃烧室直径	mm	530	530	530	530	530	530	530
	燃烧室宽度	mm	638	638	638	638	638	638	638
	燃烧室深度	mm	1183	1343	1503	1663	1823	1983	2143
	体积	m^3	0.310	0.354	0.396	0.439	0.481	0.523	0.565
停机热损 (3)	Δ T = 50K	W	315	358	413	451	494	505	555
净重		kg	1802	2072	2238	2454	2638	2880	3057

1 mbar = 10 mm 水柱 = 10 daPa

这个值是强制的,为了让锅炉更好的工作,需要控制炉膛背压 .

(1) 正常状态 (锅炉功率为高功率).

(2) CO_2 = 当使用家用燃料油时 13%，当使用天然气时 9.5%.

(3) 环境温度 : 20 ° C.

4 安装

4.1 安装人员调节

4.1.1 标准状态

⚠ **设备的安装必须按照有关现行的条例,技术规范,以及本手册的技术要求进行操作 .**

4.1.2 在法国使用 :

供热系统必须设计为禁止供热循环回水和锅炉产水能与上游饮用水混和 , 系统不能和饮用水锅炉有直接的连接 (条文 16-7 法国热水规程).

当系统配备有一个注水系统连接到饮用水时 , 它包括一个 CB 断路器 (定压装置) 以保证它强制按照规章运行 NF P 43-011.

■ 住宅建筑

锅炉的安装和维护的规定条件 :

设备的安装和维护必须有专业人员按照有关规定和现行的技术要求负责操作 . 有关的具体规定如下 :

- 1977 年 8 月 2 日修改的规定
关于住宅建筑物以及附属场所内使用燃烧燃气和液化碳氢化合物燃料设备的技术和安全规定 .

- DTU P 45-204 标准
有关燃气设备的标准 (燃气设备旧的 DTU n° 61-1 标准 , 1982 年 4 月和 1984 年 7 月的补充条款).

- 住宅的卫生条例

对连接电网设备的规定 :

- 标准 NF C 15-100 - 有关低压设备的规定 .

■ 公共场所建筑

设备安装的规定条件 :

设备的安装和维护 , 必须按照规定的条文和现行的技术规定操作 . 主要规定如下 :

- 在公共场所的防火和防恐的安全规定 :

a. 总的规定

针对所有设备 :

- GZ 条款 - 针对使用燃气燃料和液态碳氢化合物燃料的设备 .

按设备用途区分的条例 :

- CH 条款 - 针对供暖,通风,制冷,空调以及生产蒸汽和生活热水设备 .

b. 针对各类公共场所建筑物的特别规定(例如:医院, 商场等).

■ 在法国的有关规定 (只针对装配燃气燃烧机的 GT 330 锅炉)

根据 1997 年 8 月 2 日修改的第 25 条和 1999 年 2 月 5 日修改的第 1 条款规定 , 锅炉安装人员必须持有负责建筑和燃气安全部门核发的相关资质证书 :

- 新燃气设备安装的各种类型的证书 (例如 1,2 或者 3 型)
- 锅炉以旧换新的 4 型证书 .

4.1.3 在德国使用

在安装和调试过程中应该符合当地的标准和规则 :

- DIN 4705 : 烟囱尺寸的计算
- DIN EN 12828 (2003 年 7 月出版) 建筑物内部供暖系统。热水供暖系统的规划 （最大运行温度 105° C 和最大功率 1 MW）
- DIN 4753 : 饮用水和工业用水的供暖设备
- DIN 1988 : 饮用水设备的相关技术规定
- DRGW-TRGI : 燃气设备的相关技术规定，包含其中的补充部分
- 工作手册 DVGW G 260/I : 天然气相关技术规

4.2 装箱单

锅炉的组装请参照安装手册

4.3 安装

4.3.1 主要尺寸

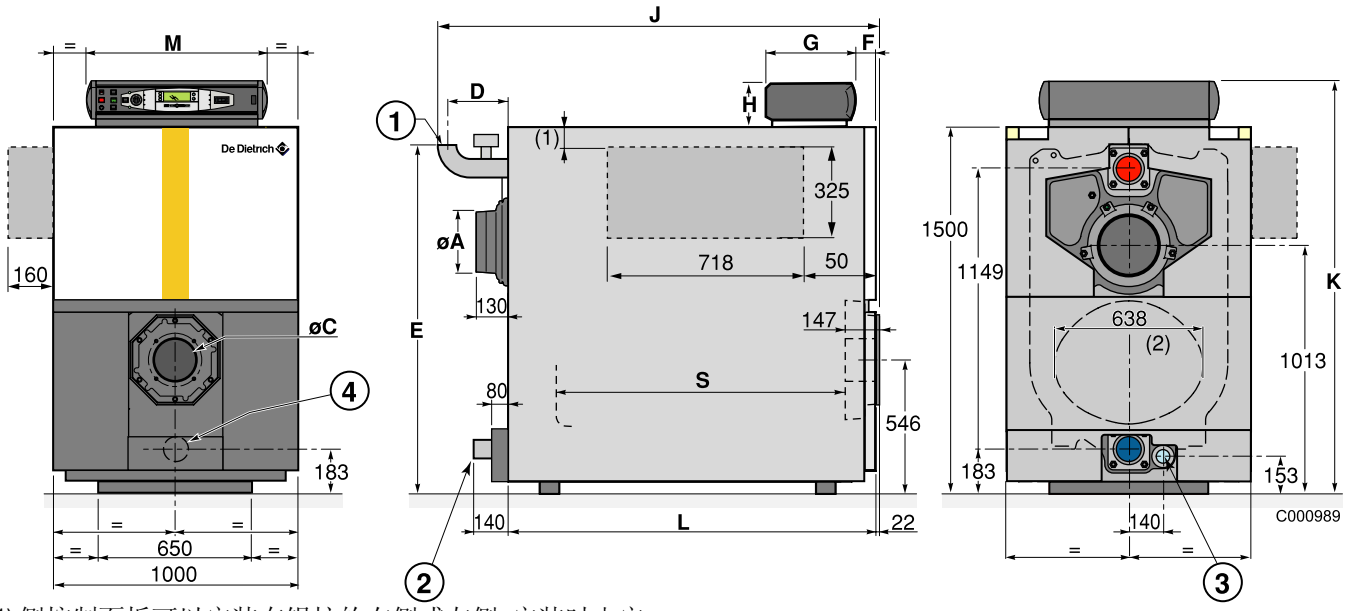

(1) 侧控制面板可以安装在锅炉的右侧或左侧. 安装时由安装人员确定具体的安放高度 .

(2) 内切直径 (mm):

- 前片 : 455
- 特殊片 : 530

当量直径 (mm) : 573

Rp 攻丝螺母

① 供暖出水口 - 焊接

② 供暖回水口 - 焊接

③ 排放口 Rp 2

④ 抽出孔 Rp 2 1/2 - 塞子

锅炉型号		GT 430-8	GT 430-9	GT 410-10	GT 430-11	GT 430-12	GT 430-13	GT 430-14
ø A	(外径)	250	250	250	300	300	300	300
ø B		2" 1/2	2" 1/2	2" 1/2	3"	3"	3"	3"
ø C		在订货时明确指出平板还是预穿孔						
D		235	235	235	254	254	254	254
E		1427	1427	1427	1447	1447	1447	1447
J		1800	1950	2120	2305	2465	2625	2785
L		1505	1665	1825	1985	2145	2305	2465
S		1183	1343	1503	1663	1823	1983	2143
控制面板 B3, K3 和 DIEMATIC-m3	F	113.5	113.5	113.5	113.5	113.5	113.5	113.5
	G	355	355	355	355	355	355	355
	H	190	190	190	190	190	190	190
	K	1690	1690	1690	1690	1690	1690	1690
	M	755	755	755	755	755	755	755
标准控制板 - S3	F	127.5	127.5	127.5	127.5	127.5	127.5	127.5
	G	130	130	130	130	130	130	130
	H	105	105	105	105	105	105	105
	K	1605	1605	1605	1605	1605	1605	1605
	M	738	738	738	738	738	738	738

4.3.2 锅炉的安装位置

因为 GT 430 型锅炉配有一个底架，所以它不再需要任何特殊的底座 . 炉膛封闭的结构使它不需要有耐高温特性的地板 . 但地板必须能够承受锅炉运行时的重量 .

如果对于锅炉的摆放位置没有精确的计划，只需在锅炉周围保留一定的空间以便对其进行检查与维护即可 .

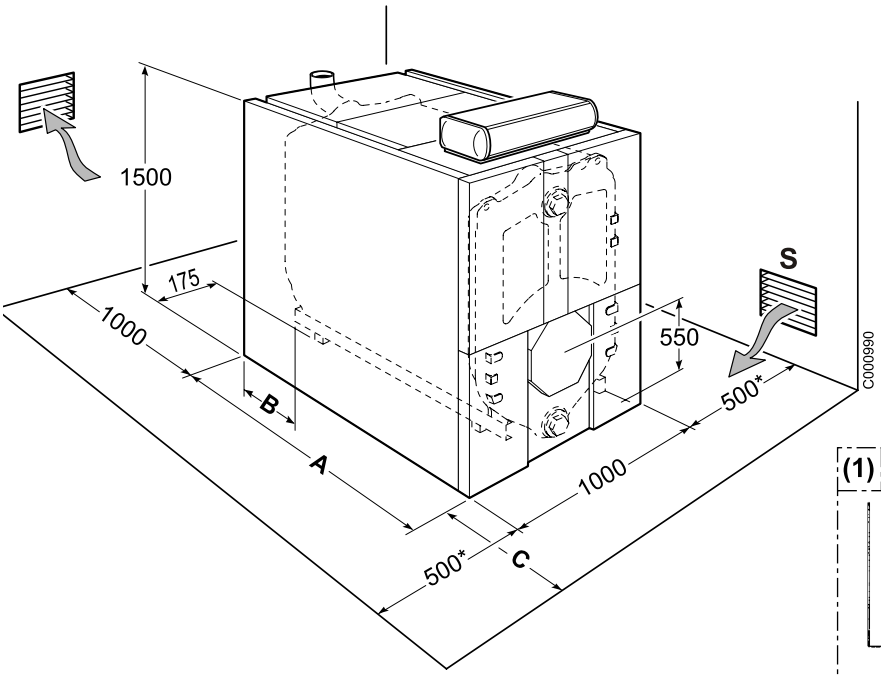

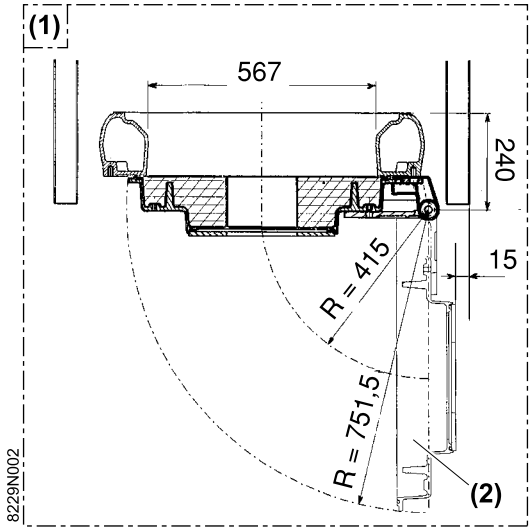

(1) 俯视图

(2) 炉片

		GT 430-8	GT 430-9	GT 410-10	GT 430-11	GT 430-12	GT 430-13	GT 430-14
A	mm	1505	1665	1825	1985	2145	2305	2465
B	mm	130	-40	120	-40	120	-40	120
C	mm	1500	2000	2000	2000	2500	2500	2500
截面 "S"	cm^2	840	960	1090	1240	1390	1550	1710

*** 注意 ：尺寸的确定取决于炉门打开时燃烧机所占空间 .**

4.3.3 通风

进风口的设置要按照这种方法，必须配置一个高位的进风口，使其可以更新锅炉房内的空气 .

在房间内设置一个高处的进风口以便锅炉房内的空气能够更新 .

不允许堵塞房间的空气进气口 (局部堵塞也不允许).

任何情况下都必须遵守现行的地方规章制度 .

为了防止锅炉受到损坏，锅炉安装的环境空气中不允许含有强腐蚀性的氯化物或者含氟物质 .

具有腐蚀作用的物质，一般是存在于烟雾弹，油漆，溶剂，清洗剂，洗衣粉，除垢剂，胶粘材料及除雪剂等物品中

因此，必须注意 :

- 应该避免在锅炉所在的环境中，混入从使用上述物品的场所排放出的空气，例如 : 理发馆，洗衣房，以及生产溶剂类产品的工厂或安装使用冷冻设备的地方 (因为这里存在着冷冻剂泄露污染的危险性) 等等
- 在锅炉附近，绝不允许储存此类产品 .

用户注意 : 如果锅炉受到腐蚀，是由于锅炉所在的周围环境存在有氯化物或氟化物等腐蚀性物质造成的 . 不在 DE DIETRICH 公司的保修范围内 .

在法国

设置在设备间内最小进风口面积及排风口面积必须符合21/03/1968的规定改造依照26/02/1974和03/03/1976的规定.

■ 在公寓内建立一个集中供暖系统 (整个系统功率低于 70 kW)

▶ 进风口必须 :

- 开设在房间的低处，
- 截面积必须符合0.03 dm?每千瓦(安装功率),及最小不得小于 2.5 dm?.

▶ 出风口必须 ::

- 开设在房间的高处，
- 设置在屋顶的上方 (除了设备工作会干扰到邻居的位置),
- 截面面积 (必须符合面积是 2/3 的进气口面积及最小 2.5 dm?).

■ 在公寓内建立一个独立供暖系统

▶ 一个好的进风口必须尽可能的靠近设备 . 且面积不得小于 0.5 dm?.

▶ 在高处的排风口必须安装一个排风风机 .

■ 公共场所建筑

▶ 新风设备 : 必须符合规定 25/06/1980 (系统功率必须大于 20 kW 及功率必须小于或等于 70 kW).

▶ 排风设备 : 必须符合规定 25/06/1980 (整个系统功率低于 70 kW).

4.4 示例系统

下图的示例系统不能适用于所有情况 , 在实际使用时可以进行修改 .. 它是一张表明基础调节意图的简图 .

GT 430 型锅炉连接容积式换热器的供暖系统 .

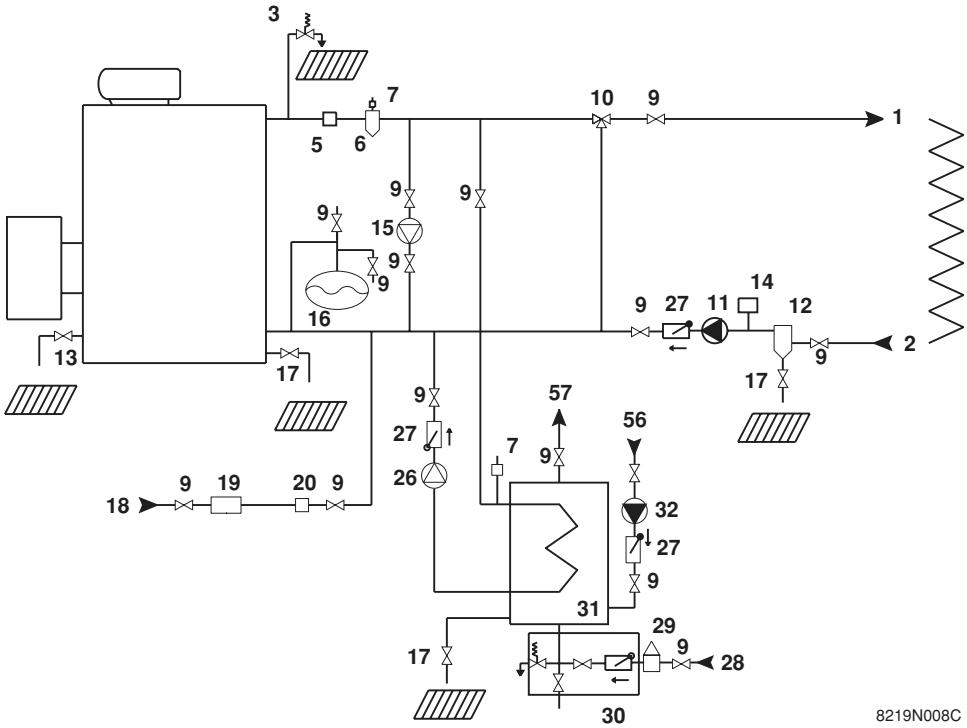

1. 供暖出水口
2. 供暖回水口
3. 3 bar 的安全阀 + 压力表
5. 流量计
6. 排气装置
7. 自动排气阀
9. 截止阀
10. 3 通混水阀
11. 供暖循环泵
12. 泥沙过滤罐 (针对老系统)
13. 抽水阀
14. 缺水压力安全开关
15. 微循环泵
16. 膨胀罐
17. 排污阀
18. 供暖循环补水装置 (带有符合规定的定压装置)
19. 当硬度 TH > 25° 时进行水处理
20. 冷水流量表
26. 生活热水一次换热泵
27. 止回阀
28. 生活热水水箱冷水入口
29. 减压阀 (如果水压力为 5.5 bar)
30. 安全组件 （7 bar 的铅皮安全阀和可视排水口）
31. 容积式生活热水换热器
32. 生活热水辅助微循环泵 （可选件）
56. 生活热水回水
57. 生活热水出口

4.5 水力系统管路的连接

4.5.1 供热循环的水利接口

■ 锅炉内的水流量

锅炉的流量在燃烧机运行时必须符合以下公式 :

- 流量 Qn = 0.86 Pn/20.
- 正常流量 Q最小 = 0.86 Pn/45 这个流量符合锅炉微循环的最小流量 .
- 最大流量 Q 最大 = 0.86 Pn/5.

Qn = 流量 m^3/h

Pn = 正常功率 (锅炉最高功率) kW.

■ 联机工作

燃烧机停止后 :

- 关闭电磁阀的延时时间 :3 mn.
- 停止微循环泵(安装在锅炉和截止阀之间)用截止阀上的电流接触器 .

■ 2 段火燃烧机的工作状况

- 锅炉内的水温度必须确认为 50 ° C 或更高 ; 锅炉的一段火必须最少应调节为正常状态的 30 %.
- 低温工作模式 (出水温度最小为 : 40 ° C) ; 锅炉的一段火必须最少应调节为正常状态的 50 %.

■ 比例调节式燃烧机的工作状态

- 锅炉内的水温度必须确认为 50 ° C 或更高 : 燃烧器比调为正常状态的 30 %
- 低温工作模式 (出水温度最小为 : 40 ° C) ; 燃烧器比调为正常状态的 50 %

4.5.2 安全阀

安全阀必须连接在锅炉的出口处，且不能有任何阀门安装在它和锅炉之间 .

■ **安全阀的最小流量取决于锅炉的最大使用功率**

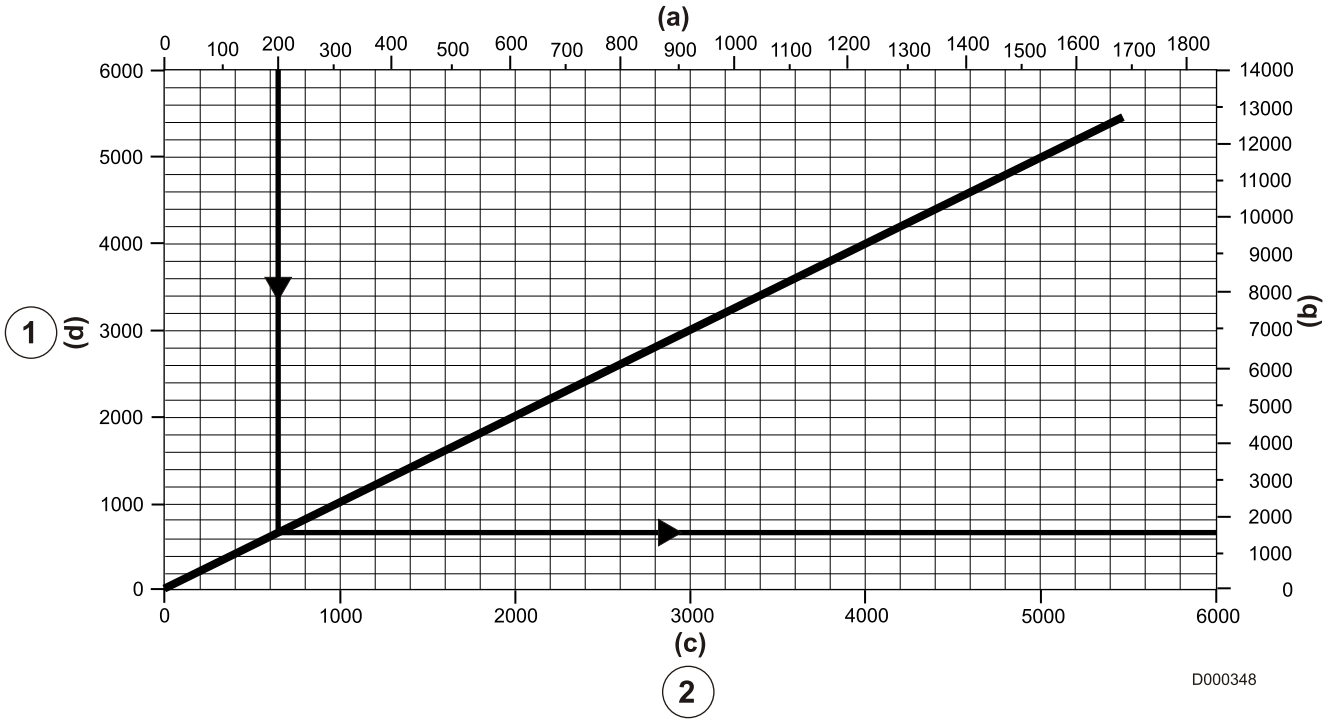

① 安全阀流量

② 锅炉使用功率

单位 (a) = kW

(b) = lb/h

(c) = MBtu/h

(d) = kg/h

读图示例

锅炉的最大使用功率为 200 kW.

安全阀的最小流量应为 4000 kg/h

4.5.3 生活热水水力系统的连接

参见 : 生活热水水箱技术说明

4.6 系统注水

锅炉的注水流量应为小流量，并在锅炉房的低处注入这样有利于从高处排出系统内的空气 .
锅炉注水时所有的微循环泵都要停止 .

非常重要：第一次运行后部分排水或完全排水：如果所有空气不能自然的通过大气式膨胀水箱排出，那么系统必须包括更多的自动排气装置来保证系统在运行时能彻底的排出空气，在系统高点的手动排气阀必须在燃烧器运行前打开，如果确认系统已经很好的排气那么可以关闭手动排气阀，并启动燃烧器 .

不要在锅炉是热的情况下在回水口补入冷水 .

4.7 排污

① 在锅炉正面下方的一个 ø 2" 1/2 的攻丝扣孔上已经被预设了一个丝堵 .

这里可以设置一个 1/4 圈的阀以方便排污 (不提供).

排出污泥的动作会带走可观数量的水，动作后要还原管路系统 .

重要说明：
在一个钢制系统没有彻底的清洁前不要给这种系统更换锅炉 . 在该系统连接时应在最靠近锅炉回水口的位置，安装一个除污器 .

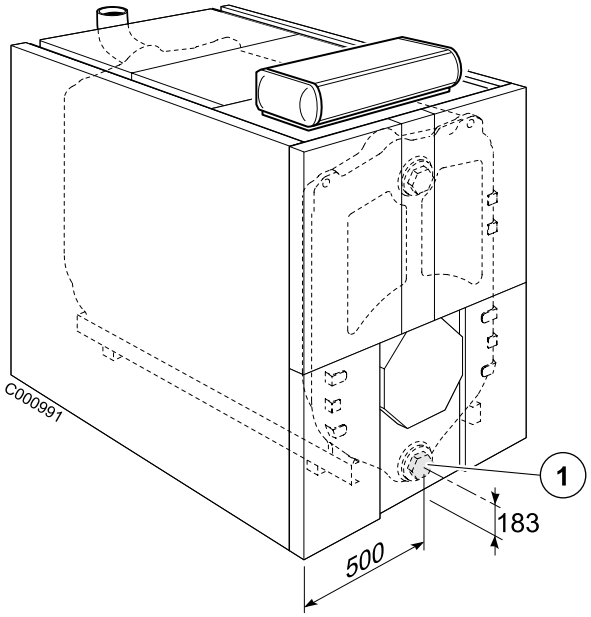

4.8 连接直接烟囱

随着近代的先进技术的应用，锅炉性能参数都得到了相应的提高（例：低温工作模式），因此目前我们可以设计锅炉的排烟温度极低 (<160 鸸).

注意事项：

- 为了避免烟囱内部出现冰冻，烟道设计时应预留可以排出冷凝水的管路.
- 在烟囱底部的拐角上应该安装一个可以进行烟囱清洗的预留口.

同样建议您在安装时要尽量减少抽力.

4.8.1 确定烟道尺寸

对于管理烟囱的高度及直径，参考现行的有关规定. GT 430 型锅炉是一种密封承压式锅炉，为了安全烟道内的压力不得超过 0 mbar 在使用了烟气温度回收装置的情况下.

这个值是强制的，为了让锅炉更好的工作，需要控制炉膛背压 (= 0).

4.8.2 烟囱的连接

安装的烟囱必须是可拆卸并压力损失最小的，也就是说要尽量的短并不要改变烟囱管径.

烟囱的直径最少要等于锅炉背上的烟孔：

A : ø 250 mm: 对与 8 到 10 片炉片的锅炉，

A : ø 300 mm: 对与 11 到 14 片炉片的锅炉.

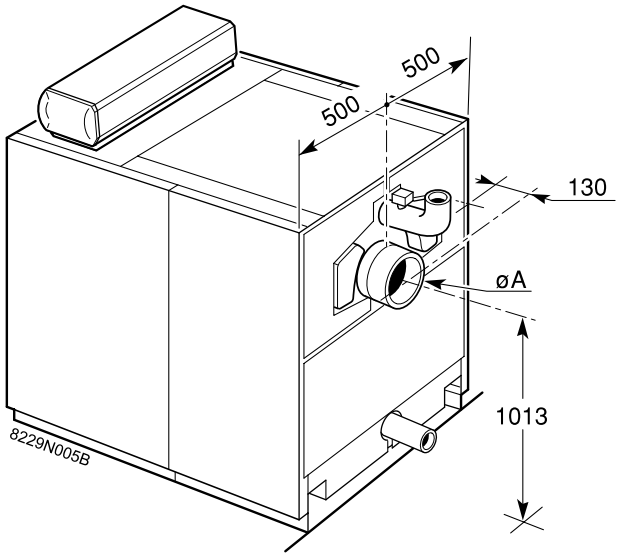

4.9 连接燃气或油

见燃烧机附带的说明书 .

燃烧器的头部必须伸出锅炉炉门的保温层外 (见图).

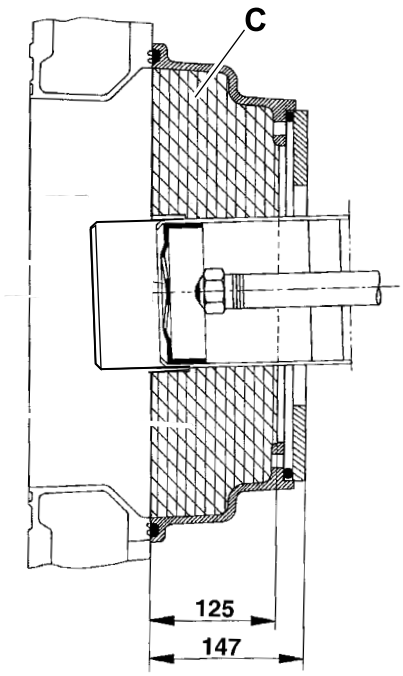

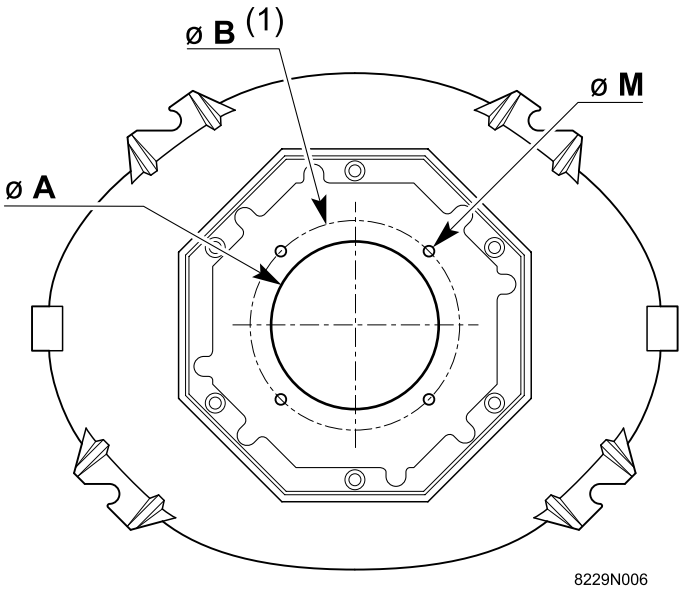

C : 炉门保温

(1) 固定装置最大直径 :

- 直径 B 最大 = 290 mm
- 直径 B 最大 = 330 mm 带有 4 个 15° 或 45° 的固定装置

直径 ? A	135	175	190	240	250	290
直径 ? B	170	200	220	270	325	330
直径 ? M	8	8	10	10	14	12

4.10 电路

具体调节办法请看控制器说明书 .

5 调试运行

参见 :

- 控制器说明
- 燃烧机说明书
- 生活热水水箱技术说明

6 停止

▶ 将运行 / 停止开关调整到 **O** 的位置 .

参见 : 控制器说明

▶ 切断锅炉的供气管路 (如有必要)

■ **控制器 DIEMATIC-m3**

控制器要一直处于供电状态下 :

- 为了保证供暖泵防抱死功能的正常运行 ,
- 为了保证带有保护钛电极的 Titan Active System® 系统的工作正常 .

使用模式 :

- "é té " （夏季）为停止锅炉 .
- "antigel" （防冻）为了根据室内变化停止锅炉 .

6.1 预防长时间停炉造成的问题

- 清理锅炉和疏通烟道 .
- 关闭炉门以及检查系统避免各个循环的密封不严 .
- 我们建议您卸下锅炉及烟囱的管道并用塞子封闭 .

6.2 预防停炉维护时的冻结危险

我们建议使用适量的防冻剂来避免炉水结冰 .

在系统内出现结冰时 , 排空整个系统的水 .

7 检查及维护

7.1 系统维护

7.1.1 水力系统

要定期检查系统的水量并在需要时及时补水，但是避免在热的锅炉内急剧地加入凉水。

这个操作只有在供暖季内且供水量小的情况下进行；之后要在外侧检查管道的密封性。

7.1.2 排放

除非在绝对需要的情况下，建议不排空系统。

例如：很长时间（几个月）内无人，有可能出现结冻危险的房屋需要排空系统。

7.2 安装锅炉铭牌

锅炉铭牌贴在锅炉上,可以准确的辨认出锅炉的各项参数.

A 锅炉型号

B 年

C 周

D 设备编号

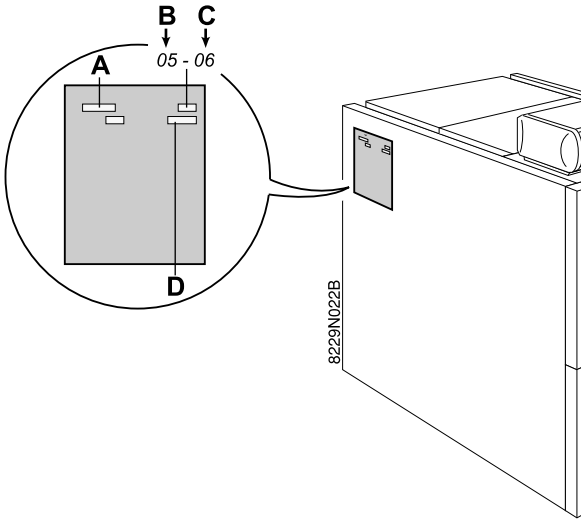

7.3 锅炉的维护

⚠ **锅炉运行的实际效率取决于烟道系统的清洁程度 .**

视需要，锅炉应经常清扫**例如烟囱为每年至少一次**，也可根据现行条例或者设备需求增加清扫次数 .

⚠ **对锅炉进行打开操作时必须停止燃烧器 , 切断电源 .**

7.3.1 烟道循环

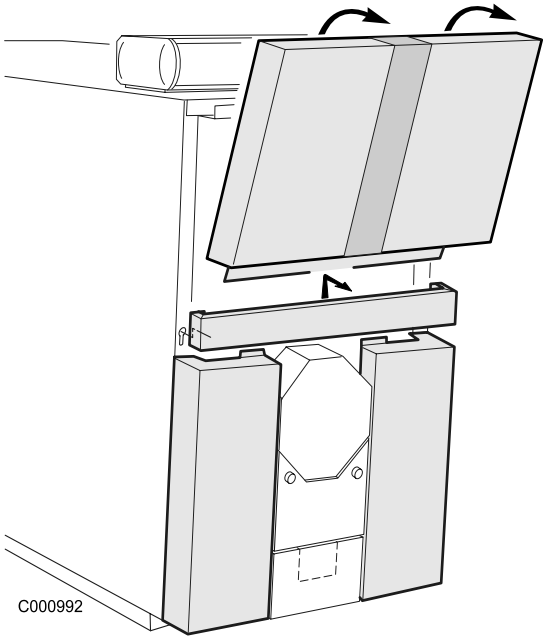

- 切断锅炉电源 .
- 移开前面上部的面板 .

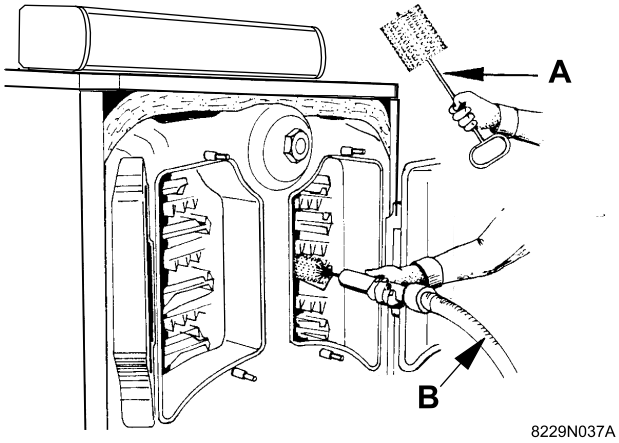

- 用 19 号扳手拧开清扫门上的 3 个螺丝 (上部的门)
- 取出烟道上部的扰流片 .
- 用随锅炉携带的刷子清洁锅炉炉膛 .
- 用刷子清洁扰流片 .
- 如果可能使用吸尘器 .

7.3.2 炉体维护

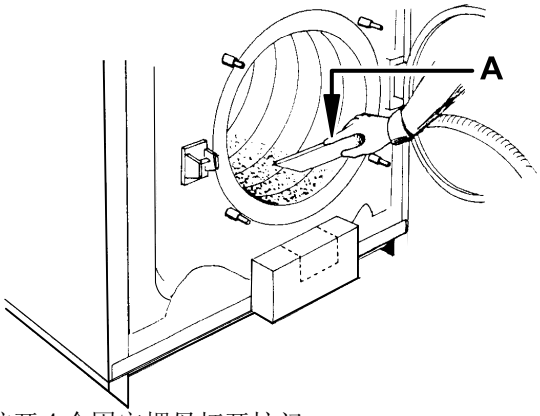

- 拧开 4 个固定螺母打开炉门
- 用刷子清洁锅炉内壁
- 用吸尘器吸走留在炉内的碳渣等物体
- 关闭上炉门以及外面板等 .

7.3.3 安放扰流片

- 将扰流片放回原位，并且在插入烟道尽头之前使他们相互钩住 .

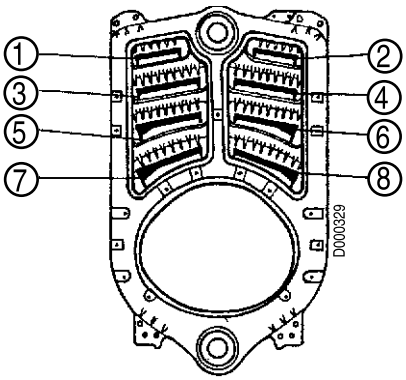

- 将清洁门放回原位 .

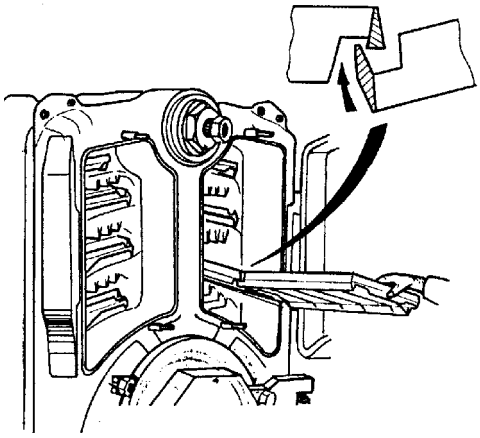

遵守表格中给出的安装顺序 .
8 位数零件号码的扰流片被轻轻放入炉体里 .

■ **为以下几个国家提供的锅炉: 在法国, 德国, 奥地利, 在比利时, 西班牙, 爱沙尼亚, 卢森堡, 波兰, 葡萄牙 , 捷克 , 塞尔维亚 , 斯洛文尼亚 , 瑞士**

锅炉		GT 430-8	GT 430-9 - GT 430-10	GT 430-11 - GT 430-12	GT 430-13 - GT 430-14
烟道 : 上部	① ②	8229-0010 随后 8229-0022	2 x 8229-0010	2 x 8229-0010 随后 1 x 8229-0022	3 x 8229-0010
烟道 : 中部	③ ④	8229-0011 随后 8229-0023	2 x 8229-0011	2 x 8229-0011 随后 1 x 8229-0023	3 x 8229-0011
烟道 : 下部	⑤ ⑥ ⑦ ⑧	8229-0012 随后 8229-0024	2 x 8229-0012	2 x 8229-0012 随后 1 x 8229-0024	3 x 8229-0012

■ **为以下几个国家提供的锅炉: 保加利亚, 中国, 塞浦路斯, 丹麦, 芬兰, 希腊, 挪威, 罗马尼亚, 俄国, 瑞典 , 突尼斯**

锅炉		GT 430-8	GT 430-9 - GT 430-10	GT 430-11	GT 430-12	GT 430-13 - GT 430-14
烟道 : 上部	① ②	8229-0010随后8229-0022	2 x 8229-0010	2 x 8229-0010 随后 1 x 8229-0022	2 x 8229-0010 随后 1 x 8229-0022	3 x 8229-0010
烟道 : 中部	③ ④	8229-0011随后8229-0023	2 x 8229-0011	2 x 8229-0011 随后 1 x 8229-0023	2 x 8229-0011 随后 1 x 8229-0023	3 x 8229-0011
烟道 : 下部	⑤ ⑥ ⑦ ⑧	8229-0012随后8229-0024	2 x 8229-0012	2 x 8229-0012 随后 1 x 8229-0024	2 x 8229-0012	2 x 8229-0012

7.3.4 清洗烟箱

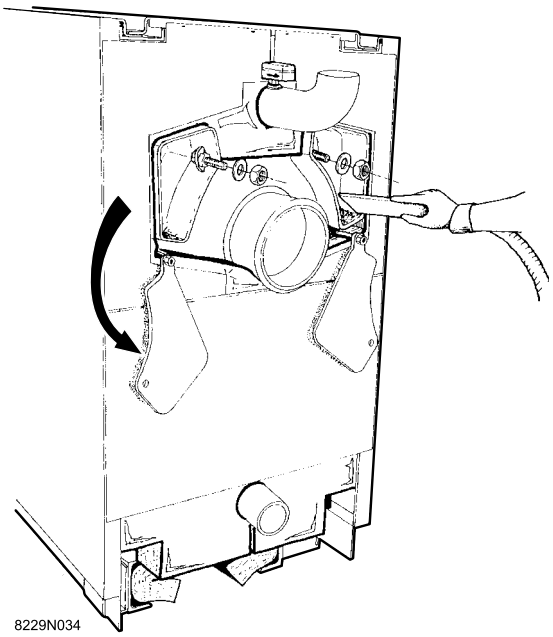

操作：

- 打开烟箱左右侧的清洁门（用19号扳手拧下2个H12螺母和她的垫片）然后用吸尘器将积累的烟灰吸出 .
- 安装上烟囱左右侧板 .

7.3.5 化学清洗

■ 主要原理

清洗锅炉可以使用传统的机械式清理方法 . 现在存在一种更好的化学式清洗法 , 可以更方便的进行维护 .

一种化学反应物会紧贴着锅炉换热部分的内表面 .

在喷涂完后 , 化学反应会在一次燃烧机喷火后完成 . 最初的沉积物会分离和变碎 . 这时粉末状的残渣将变的很容易刷去或吸走 .

■ 清洁产品

清洁的用品必须适合锅炉的铸铁炉体 . 不同的产品有不同的使用建议其形状为浓的液体或气雾剂 .

气雾剂包装在一个 0.5 到 1 l 的罐子里 , 可以用于处理家用锅炉 . 使用时请参考随产品给出的说明 .

液体的产品被装在 1 到 50 l 的筒内 . 在喷涂前液体被集中稀释使用雾化器喷出 .

雾化器有不同的型号以适应各种不同的使用环境 :

- 小容量的雾化器 (2 或 3 l) 和贮液罐是集成在一起的 , 它适用与小型锅炉及使用频率低的锅炉 . 储液罐需要手动加压 .
- 雾化器容量从 5 l 开始 , 储液罐与喷嘴分开用软管连接 . 喷嘴应该能容易的进入炉膛进行喷涂 . 储液罐需要手动加压 .
- 用马达对储液罐加压的雾化器 , 储液罐与喷嘴分开用软管连接 . 这种喷雾器用于集中供暖设备 .

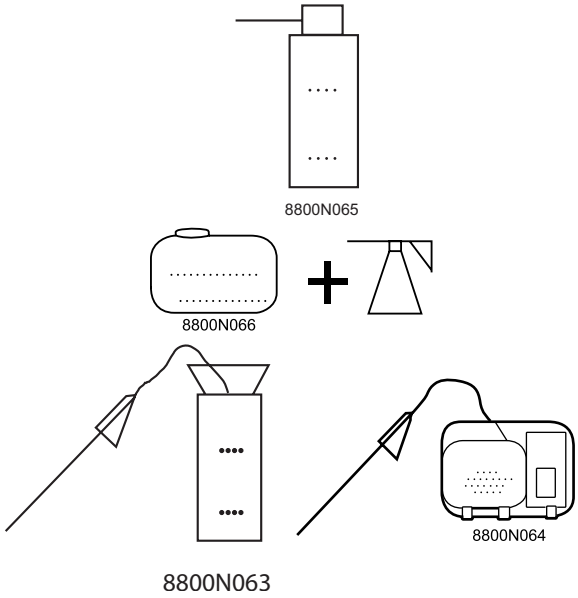

■ 进行模式

此操作步骤对应产品在标准状况下的使用 . 对于产品使用的特殊建议请参考生产厂商的使用说明书 .

■ 实行

- 根据产品需要，锅炉应该被冷却或保持在一定的温度下 . 使用时请参考随产品给出的说明 .
- 用喷雾剂直接喷涂在换热表面上 .
- 浓缩物的稀释比例为 1/5 到 1/20 取决于产品和锅炉的状况）.
- 用喷雾剂喷涂在锅炉的上部以及燃烧室内壁 . 使表面变得潮湿即可，不必大量冲洗 . 不需要将喷雾器进入到两个换热表面之间 .
- 一升的稀释溶液通常用于 1 m^2 的换热表面 （家用锅炉），相当于 0.05 到 0.2 升的浓缩液 .

■ 点火

燃烧器的点火应该在 2 到 5 分钟的产品渗透时间后进行 . 使用时请参考随产品给出的说明 .

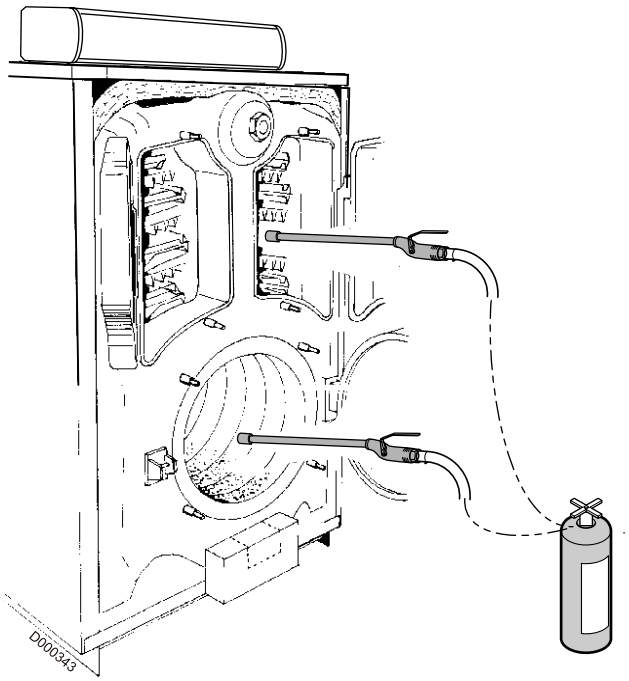

■ 清洗

- 将扰流片拆出 .
- 轻刷便可去除燃烧后仍然存在的粉末状残渣 .
  这时粉末状的残渣将变的很容易刷去或吸走 .
  对于某些产品，清扫后再次短暂的使用可以限制换热表面上的沉淀从而起到预防的作用 .
- 将扰流片装回 .
- 将炉门关上 .
- 对燃烧机进行维护 .
- 将前面板再次装上 .

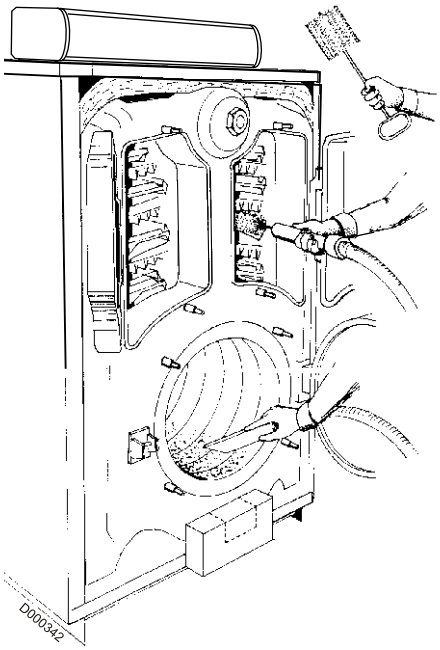

7.4 外面板的清洁

使用肥皂水和海绵来清理锅炉表面 . 用清水冲洗并用麂皮或软布擦干 .

7.5 维护燃烧机

见燃烧机附带的说明书 .

8 配件 - GT 430

i 在订购配件时，请标明下表内的编号以及零件所对应的标号 .

300012874-002-B

锅炉炉体 + 其他参数

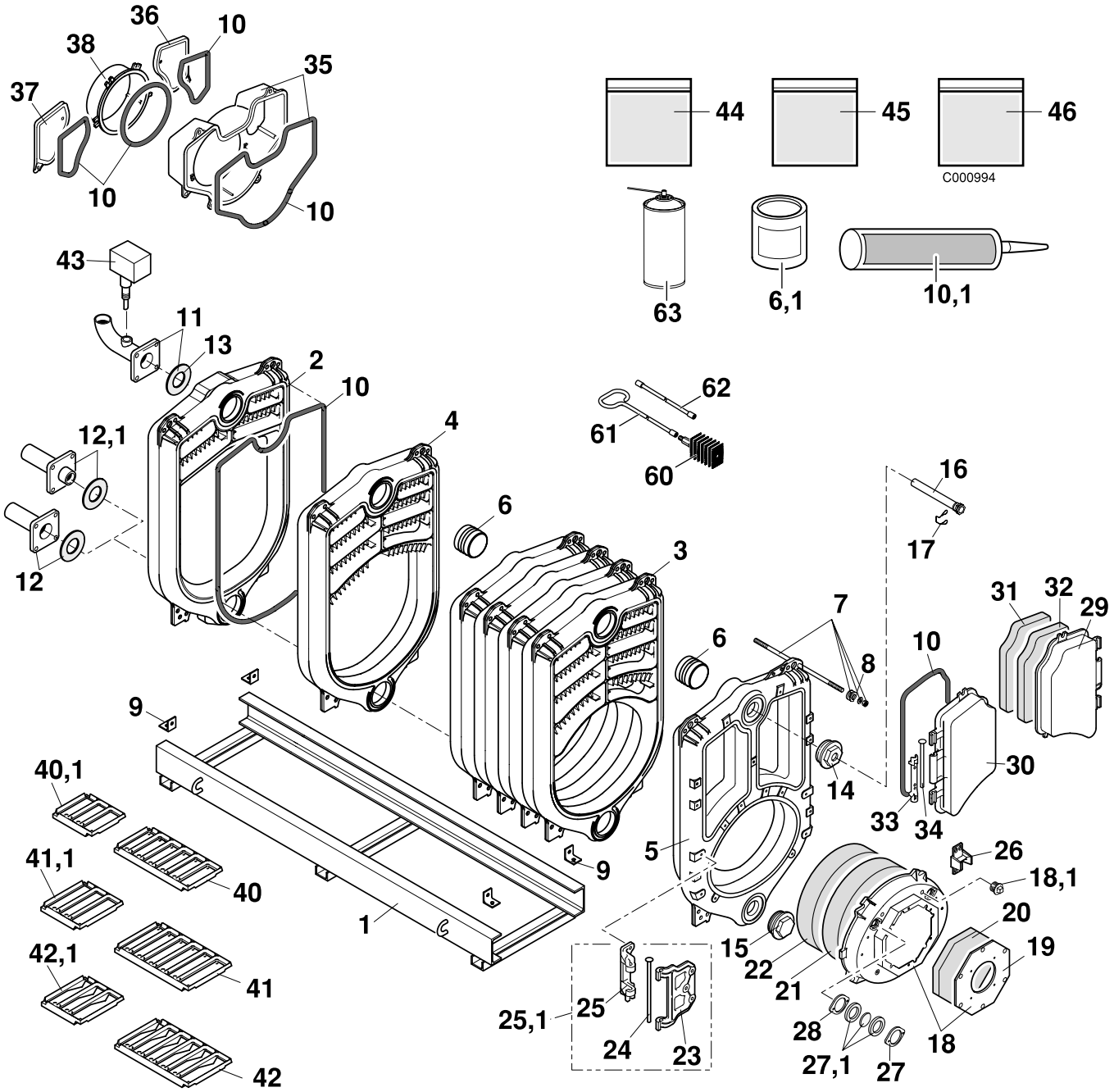

外壳

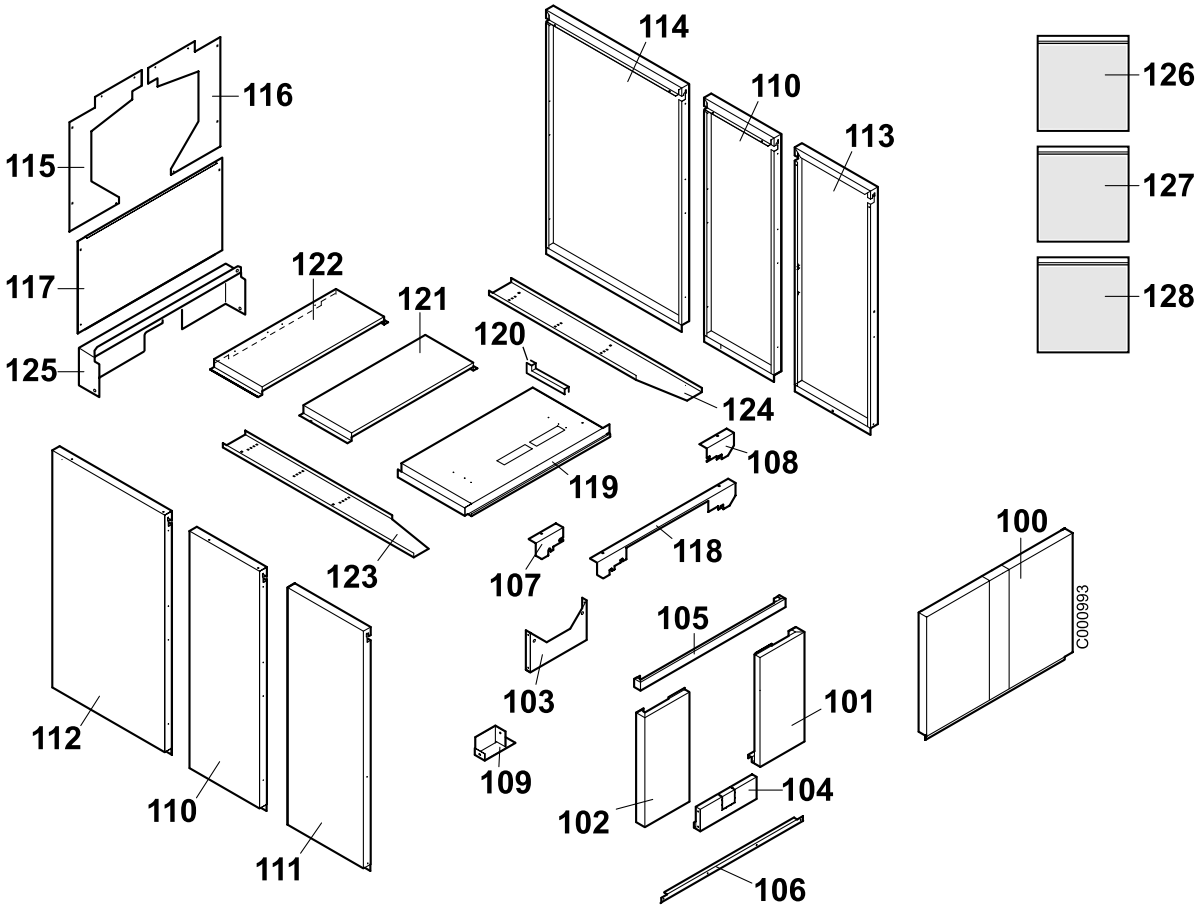
114
110
113
126
127
128
116
115
117
125
122
121
120
124
108
119
118
123
107
100
C000993
105
103
101
112
109
104
102
110
111
106

保温材料

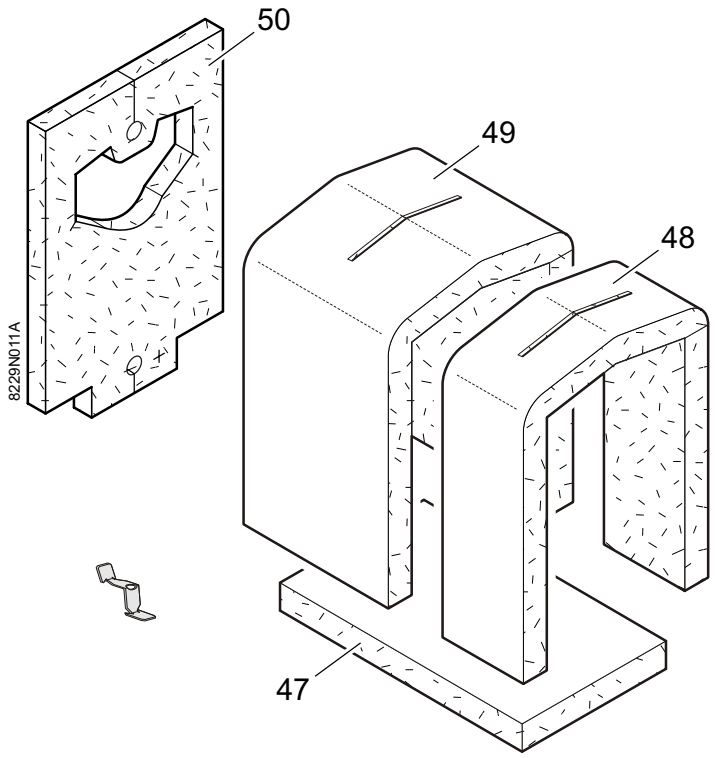
50
49
48
8229N011A
47

控制器

查看控制器面板说明书的零配件清单

控制器 S3 - 包裹 MD4

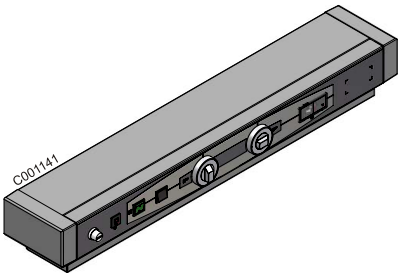

控制器 K3

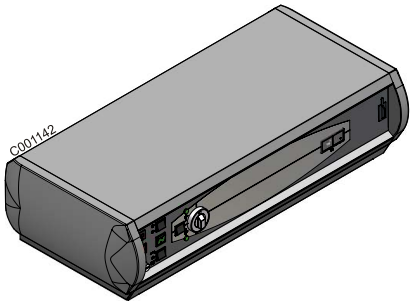

可安装的面板 - 包裹 **MD2**

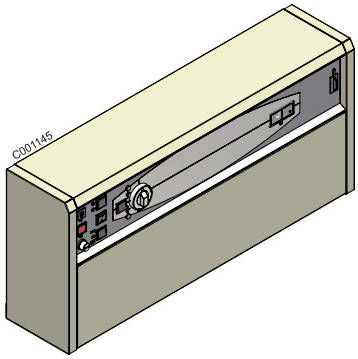

侧装控制面板 - 包裹 **MD139**

控制器 DIEMATIC-m3

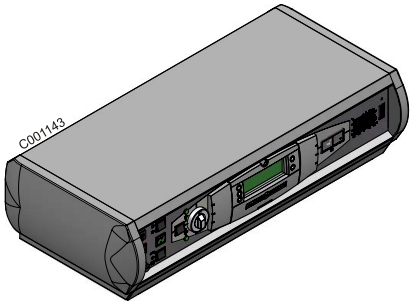

可安装的面板 - 包裹 **MD1**

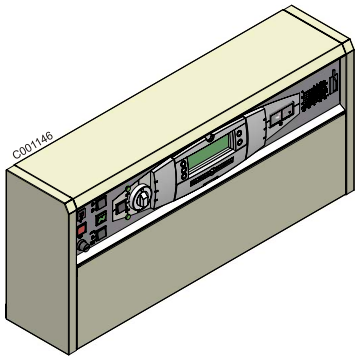

侧装控制面板 - 包裹 **MD138**

控制器 B3

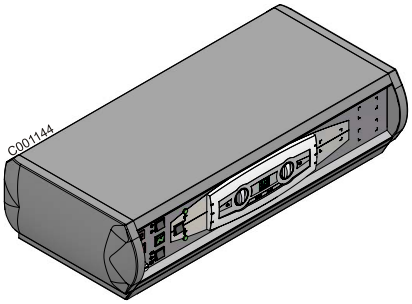

可安装的面板 - 包裹 **MD3**

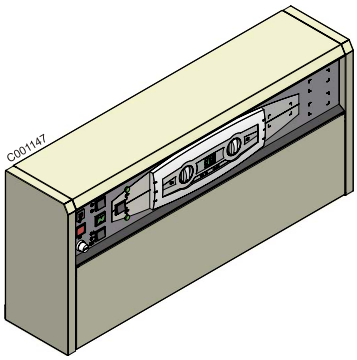

侧装控制面板 - 包裹 **MD140**

图中编号	编号	名称
		锅炉炉体 + 附件
		底座
1	8229-8900	7-8 片炉片锅炉底座
1	8229-8901	9-10 片炉片锅炉底座
1	8229-8902	11-12 片炉片锅炉底座
1	8229-8903	13-14 片炉片锅炉底座
2	8229-8940	完整锅炉尾片
3	8229-0029	锅炉普通中间片
4	8229-0030	锅炉特殊中间片
5	8229-8941	完整锅炉前片
6	8005-0200	水套
6.1	9430-5027	螺纹接套润滑物
7	8229-8919	连接杆 425mm
7	8229-8920	连接杆 620mm
7	8229-8921	连接杆 784mm
8	9754-0120	弹簧
9	9752-5232	固定角铁
10	9508-6032	直径 ?10 树脂玻璃纤维带 （米）
10.1	9428-5095	涂料硅酮管
11	8229-8923	出水管 + 密封垫片 7 到 10 片炉片
11	8229-8918	出水管 + 密封垫片 11 到 14 片炉片
12	8104-8965	回水总管 + 垫片 7 到 10 片炉片
12.1	8229-8922	回水总管 + 垫片 11 到 14 片炉片
13	9501-4135	密封垫片 ?162x120x4mm
14	8202-0028	带 1/2" 开孔的 2" 1/2 丝堵
15	8013-0028	堵头 2" 1/2
16	8500-0027	测温传感器安装套管
17	9758-1286	套筒
18	8229-8911	完整炉门
18	8229-8943	完整炉门 + 根据需要的 10 mm 开孔
18.1	9495-0050	1/4" 丝堵
19	8229-0532	炉门面板
19	8229-0546	带有直径 135 开孔的炉门面板
19	8339-0508	带有直径 175 开孔的炉门面板
19	8229-0531	带有直径 190 开孔的炉门面板
19	8229-0533	带有直径 240 开孔的炉门面板
19	8339-0509	带有直径 250 开孔的炉门面板
19	8229-0534	带有直径 290 开孔的炉门面板
19	8229-0548	带有视需要而定的开孔的炉门面板
20	9755-0258	突出部分保温层
21	9755-0259	炉门保护
22	9755-0260	炉门保温
23	8229-0204	铰链

图中编号	编号	名称
24	9756-0213	炉门转轴
25	8229-0205	炉门铰链
25.1	8229-8944	成套铰链
26	8229-0025	支架
27	9757-0027	观火口发兰
27.1	8015-7700	火焰观测孔 + 垫片
28	9501-0080	火焰观测孔垫片
29	8229-8905	右侧完整清洁门
30	8229-8906	左侧完整清洁门
31	9755-0256	烟道门保温
32	9755-0257	烟道门保护
33	8229-0202	清洁门铰链
34	9756-0214	清洁门转轴
35	8229-8907	烟箱套件
36	8229-8908	右侧清扫盖套件
37	8229-8909	左侧清扫盖套件
38	8229-8916	烟道 Ø 250 - 7 到 10 片炉片
38	8229-8917	烟道 Ø 250 - 11 到 14 片炉片
40	8229-0010	上部扰流片宽 190 mm
40.1	8229-0022	上部附加扰流片宽 190 mm
41	8229-0011	上部扰流片宽 240 mm
41.1	8229-0023	上部附加扰流片宽 240 mm
42	8229-0012	下部扰流片宽 *1 mm
42.1	8229-0024	下部附加扰流片宽 *1 mm
		流量计 (在法国 + 德国)
43	8802-4703	流量计 GT 407
43	8802-4707	流量计 GT 408
43	8802-4710	流量计 GT 409
43	8802-4712	流量计 GT 430-10
43	8802-4722	流量计 GT 430-11
43	8802-4725	流量计 GT 412
43	8802-4727	流量计 GT 413
43	8802-4729	流量计 GT 414
		流量计 (瑞士)
43	8802-4700	流量计 GT 407
43	8802-4703	流量计 GT 408
43	8802-4704	流量计 GT 409
43	8802-4707	流量计 GT 430-10
43	8802-4720	流量计 GT 430-11
43	8802-4722	流量计 GT 412
43	8802-4724	流量计 GT 413

图中编号	编号	名称
43	8802-4725	流量计 GT 414
43		**流量计 (外贸出口)**
43	8802-4711	流量计 GT 408
43	8802-4713	流量计 GT 409
43	8802-4715	流量计 GT 430-10
43	8802-4726	流量计 GT 430-11
43	8802-4728	流量计 GT 412
43	8802-4729	流量计 GT 413-GT 414
44	8229-8936	附件螺钉袋
45	8229-8937	特殊附件螺钉袋
46	8229-5500	炉体标准螺钉袋
		保温材料
47	8229-4010	下部保温材料 - 7 和 8 个炉片
47	8229-4016	下部保温材料 - 9 和 10 个炉片
47	8229-4034	下部保温材料 - 11 和 12 个炉片
47	8229-4036	下部保温材料 - 13 和 14 个炉片
48	8229-4004	前部保温材料宽 500 mm
49	8229-4015	保温材料宽 520 mm
49	8229-4018	保温材料 - 长 600 mm
49	8229-4009	保温材料 - 长 800 mm
49	8229-4012	保温材料 - 长 900 mm
50	8229-4005	后部保温层
		其他参数
60	9750-5025	刷子
61	9750-5060	刷杆 1300 mm
62	9750-5048	刷杆延长部分 650mm
63	9434-5103	修饰用喷涂漆 - 白色
63	9434-5102	修饰用喷涂漆 - 深灰色
		外壳
100	200007578	前部上面板
101	8229-1001	前部下侧右面板
102	8229-1003	炉门面板
103	8229-1004	前部下侧左面板
104	8229-1005	除尘挡板
105	8229-8834	前部外面板支撑物
106	8229-0537	前部下面横挡
107	8229-8807	左侧上部外面板支撑物
108	8229-8808	右侧上部外面板支撑物
109	8229-8010	下侧外面板支撑物

图中编号	编号	名称
110	200007889	左侧或右侧面板宽 480 mm
111	200007422	前部左侧面板
112	200007896	左侧面板宽 770 mm
112	200007894	左侧面板宽 610 mm
112	200007898	左侧面板宽 930 mm
113	200007421	前部右侧面板
114	200007893	右侧面板宽 610 mm
114	200007895	右侧面板宽 770 mm
114	200007897	右侧面板宽 930 mm
115	8229-8835	后部左上面板
116	8229-8836	后部右上面板
117	8229-8012	后下面板
118	8229-8837	上部横挡
119	8229-8809	前顶板
120	9755-0187	橡胶剖面用于穿过电缆
121	8229-0515	中部烟囱罩套件
122	8229-0518	后部烟囱罩套件宽 170 mm
122	8229-0511	后部烟囱罩套件宽 330 mm
122	8229-0514	后部烟囱罩套件宽 490 mm
123	8229-8818	左侧整套电缆线槽 GT 407
123	8229-8819	左侧整套电缆线槽 GT 408
123	8229-8820	左侧整套电缆线槽 GT 409
123	8229-8821	左侧整套电缆线槽 GT 430-10
123	8229-8822	左侧整套电缆线槽 GT 430-11
123	8229-8823	左侧整套电缆线槽 GT 412
123	8229-8824	左侧整套电缆线槽 GT 413
123	8229-8825	左侧整套电缆线槽 GT 414
124	8229-8826	右侧整套电缆线槽 GT 407
124	8229-8827	右侧整套电缆线槽 GT 408
124	8229-8828	右侧整套电缆线槽 GT 409
124	8229-8829	右侧整套电缆线槽 GT 430-10
124	8229-8830	右侧整套电缆线槽 GT 430-11
124	8229-8831	右侧整套电缆线槽 GT 412
124	8229-8832	右侧整套电缆线槽 GT 413
124	8229-8833	右侧整套电缆线槽 GT 414
125	8229-5501	后部下侧面板
126	8229-8933	通用部件螺钉袋
127	8229-8934	特殊部件螺钉袋 CS11
128	8229-8935	特殊部件螺钉袋 CS13

保修条款书

您将要获得我们的产品，我们感谢您的信任并会向您证明我们产品的质量.

请客户们注意,要保证本产品能够始终完好地使用,必须要对设备进行定期的检查和保养.

我们非常乐意并随时等待您的咨询或联络.

■ 保修的条款

客户们购买的设备所得到的保修证明书，是针对在生产中我们公司的产品出现质量问题时的 . 保修期是自购买之日起计算,在安装工人的记录表内已经注明.

保修的期限在我们公司的说明书中已有详细说明.

德地氏公司只负责产品在生产方面出现的质量问题 . 由于设备使用不当或者在安装中出现的差错，以及由于缺乏维护保养而造成的损失，我们公司概不负责.(因此，安装锅炉的工作,必须由技术熟练的专业人员负责操作).

对于由于在安装工作中没有按照下述的规定操作，因而所造成的损失或产生的事故，我们公司也不承担任何责任,尤其是在设备的损坏或者对于非设备方面的损耗,以及没有按照以下的各项规定执行，因而造成的人身安全事故,对此,我们公司也是概不负责:

- 法定的以及当地提出的规定和条款
- 国家的规定,参考地方的和设备的特殊规定
- 在我们公司所提供的说明书内,有关安全方面的要求,尤其是提出要对设备进行定期的检查和维护的事项
- 有关技术方面的规定

我们公司只对经过了技术部门确认后，已经确认为损坏了的零件进行更换或是修复的工作 . 而与之相关的搬抬,运输等劳务方面的一切费用均除外.

本保修证书内，并不包括更换和修复纯属于正常损坏的零部件,或者由于操作使用不当,和由于非专业人员干预,而缺乏维护和保养,以及因供电不符合要求,或是使用了与锅炉不匹配的燃料,甚至是质量低劣的燃料,因而引起损坏的零部件.

我们公司对于诸如电机,泵,电磁阀等的各个部件,只负责保修那些未经用户擅自拆卸过的零部件.

■ 在法国

上述的条款,不排除根据城市法规中规定的第 1641 至此 1648 条法定的保护用户利益的规定.

■ 在比利时

上述有关合同的条款，在必要时不排除比利时实施的法定在隐蔽的缺陷方面保护用户利益的条款.

■ 瑞士

由购买我们产品的公司根据销售时的合同来提供和保证设备的正常运行..

■ 在其它国家

上述条款在必要时，不排除应用在用户所在国在隐蔽缺陷方面所法定的保护用户利益的条款.

DE DIETRICH THERMIQUE S.A.S.

FR

www.dedietrich-thermique.fr

Direction des Ventes France
57, rue de la Gare
F- 67580 MERTZWILLER
+33 (0)3 88 80 27 00
+33 (0)3 88 80 27 99

ÖAG AG

AT

www.oeag.at

Schemmerlstrasse 66-70
A-1110 WIEN
+43 (0)50406 - 61624
+43 (0)50406 - 61569
dedietrich@oeag.at

DE DIETRICH REMEHA GmbH

DE

www.dedietrich-remeha.de

Rheiner Strasse 151
D- 48282 EMSDETTEN
+49 (0)25 72 / 23-5
+49 (0)25 72 / 23-102
info@dedietrich.de

NEUBERG S.A.

LU

www.dedietrich-heating.com

39 rue Jacques Stas
L- 2010 LUXEMBOURG
+352 (0)2 401 401

VAN MARCKE

BE

www.vanmarcke.be

Weggevoerdenlaan 5
B- 8500 KORTRIJK
+32 (0)56/23 75 11

DE DIETRICH

RU

www.dedietrich-otoplenie.ru

129090 г. Москва
ул. Гиляровского, д. 8
офис 52
+7 495 988-43-04
+7 495 988-43-04
dedietrich@nnt.ru

WALTER MEIER (Klima Schweiz) AG

CH

www.waltermeier.com

Bahnstrasse 24
CH-8603 SCHWERZENBACH
+41 (0) 44 806 44 24
Serviceline +41 (0)8 00 846 846
+41 (0) 44 806 44 25
ch.klima@waltermeier.com

WALTER MEIER (Climat Suisse) SA

www.waltermeier.com

Z.I. de la Veyre B, St-Légier
CH-1800 VEVEY 1
+41 (0) 21 943 02 22
Serviceline +41 (0)8 00 846 846
+41 (0) 21 943 02 33
ch.climat@waltermeier.com

DE DIETRICH

CN

www.dedietrich-heating.com

Room 512, Tower A, Kelun Building
12A Guanghua Rd, Chaoyang District
C-100020 BEIJING
+86 (0)106.581.4017
+86 (0)106.581.4018
+86 (0)106.581.7056
+86 (0)106.581.4019
contactBJ@dedietrich.com.cn

CE 1312

ISO 9001

T000249-B

AD001-AC

© 著作权法

本公司享有手册中所有技术资料，图纸和图表的所有权。未经我们事先书面同意，任何人不得转载。.

保留修改权利 .

15/10/2009

300012874-001-C

De Dietrich

DE DIETRICH THERMIQUE
57, rue de la Gare F- 67580 MERTZWILLER - BP 30