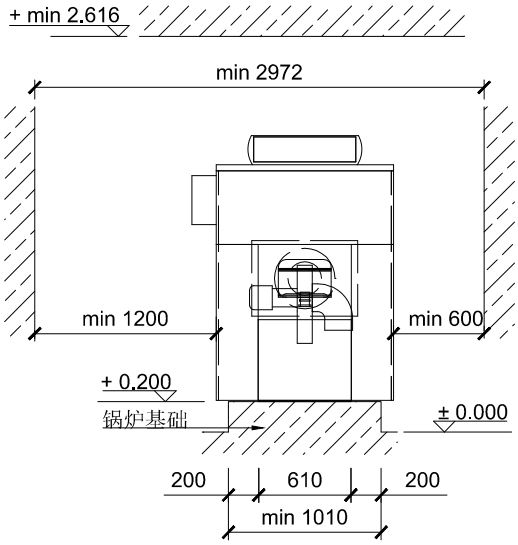

注：炉门向左开启

主视图

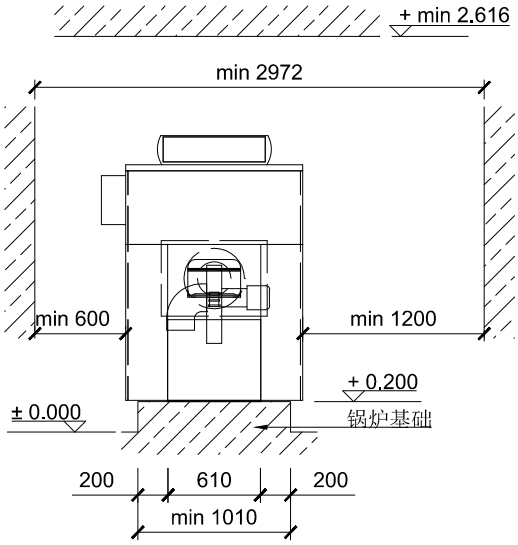

注：炉门向右开启

主视图

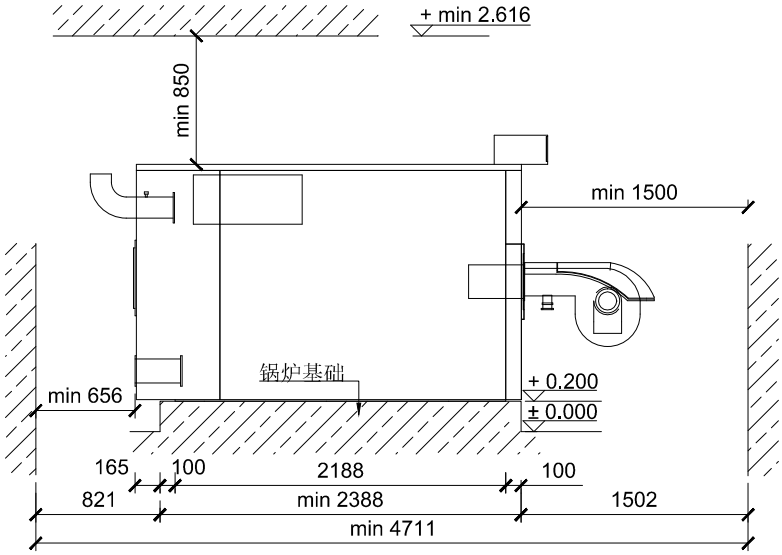

侧视图

基础和空间要求

Designed by	Checked by	Approved by - date	Filename	Date	Scale
XXX	XXX	XXX - 00/00/00	XXX	00/00/00	1:50

BDR	GT_530-18		
	X	Edition 0	Sheet 1/1